DOZBROJENIE WOKÓŁ OTWORÓW

(jeżeli jeden z boków otworu jest większy od 20cm należy go dozbroić według zasady umieszczonej poniżej)

1) PRĘTY TRAFIAJĄCE W OTWÓR PRZECIĄĆ A NA BOKACH OTWORU DOŁOŻYĆ PRĘTY O DŁUGOŚCIACH I ŚREDNICY WEDŁUG SZCZEGÓŁU 1. ŁĄCZNA ILOŚCI DOŁOŻONYCH PRĘTÓW POWINNA BYĆ RÓWNA LICZBIE PRZECIĘTYCH PRĘTÓW. W MIARĘ MOŻLIWOŚCI NALEŻY ROZMIEŚCIĆ PO RÓWNEJ LICZBIE PRĘTÓW Z KAŻDEJ STRONY. DOŁOŻONYCH PRĘTÓW NIE POWINNO BYĆ MNIEJ JAK PO DWIE SZTKI NA KAŻDY BOK OTWORU W ZBROJENIU GÓRNYM

2) KAŻDE NAROŻE NALEŻY DOZBROIĆ DWOMA PRĘTAMI UKOŚNYMI WGEDŁUG SZCZEGÓŁU 2 (UMIEŚCIĆ WRAZ ZE ZBROJENIEM GÓRNYM)

3) KRAWĘDZIE NALEŻY DOZBROIĆ PRĘTAMI W KSZTAŁCIE LITERY U WGEDŁUG SZCZEGÓŁU 3.

4) La=40 ŚREDNIC PRĘTA.

5) PRĘTY WOKÓŁ OTWORÓW UŁOŻYĆ W DWÓCH PŁASZCZYZNACH W PŁASZCZYZNACH SIATKI GÓRNEJ I DOLNEJ

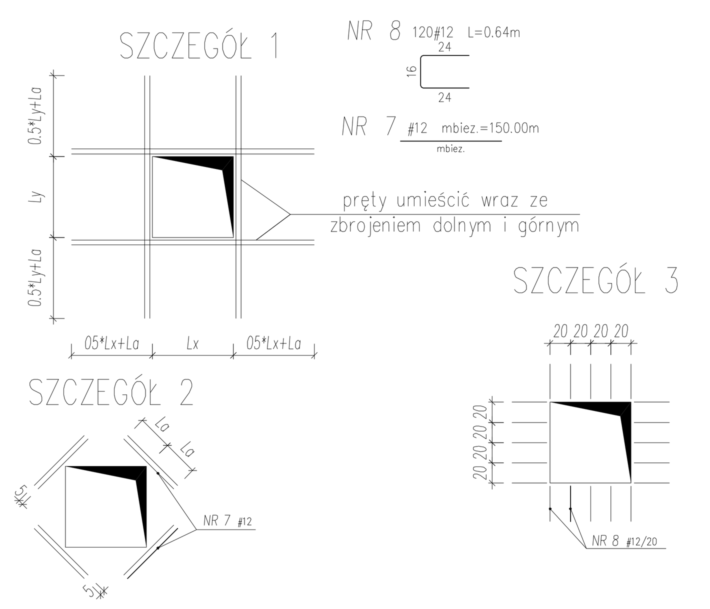

WYTYCZNE ZBROJENIA ŚCIAN

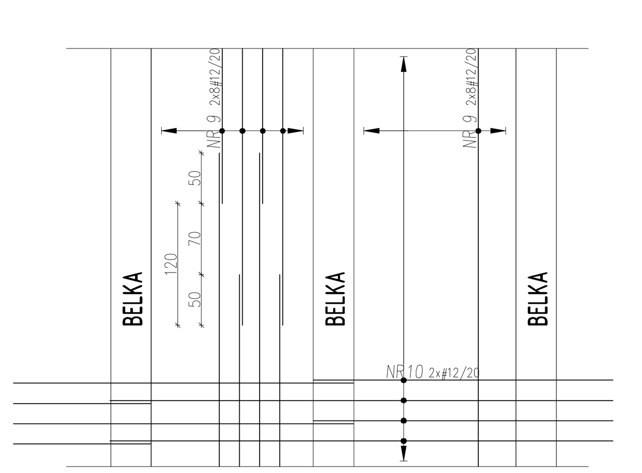

ZASADA ROZMIESZCZENAI TRZPIENI

KRAWĘDZ NAD OTWORAMI

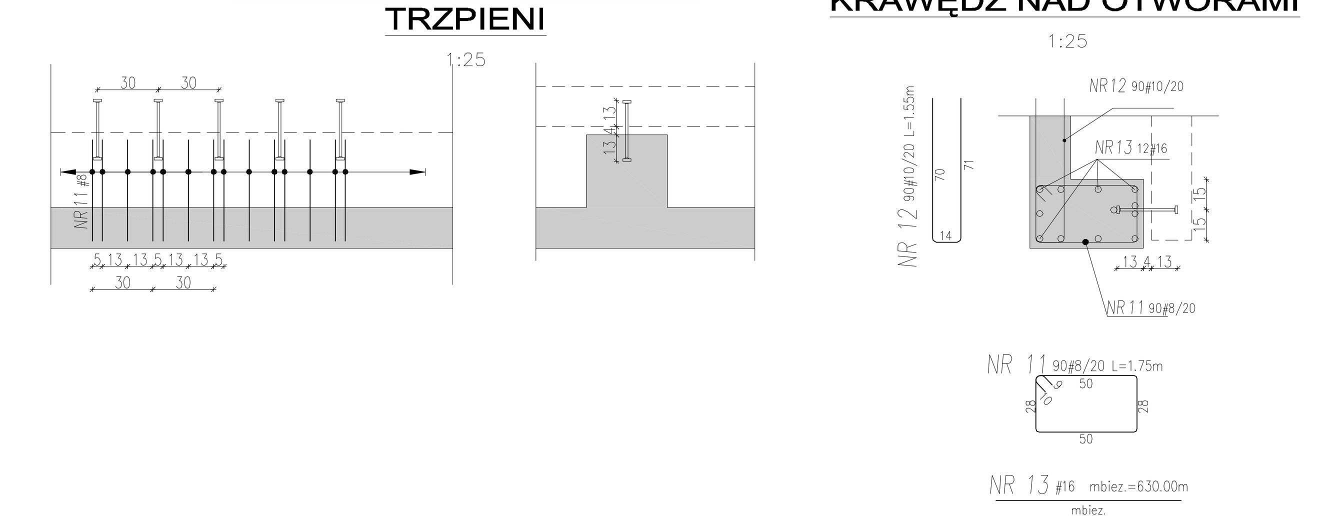

Belka B2 gr. 50cm
Belka B3 gr. 50cm
Belka B1 gr. 50cm
Belka B4 gr. 50cm

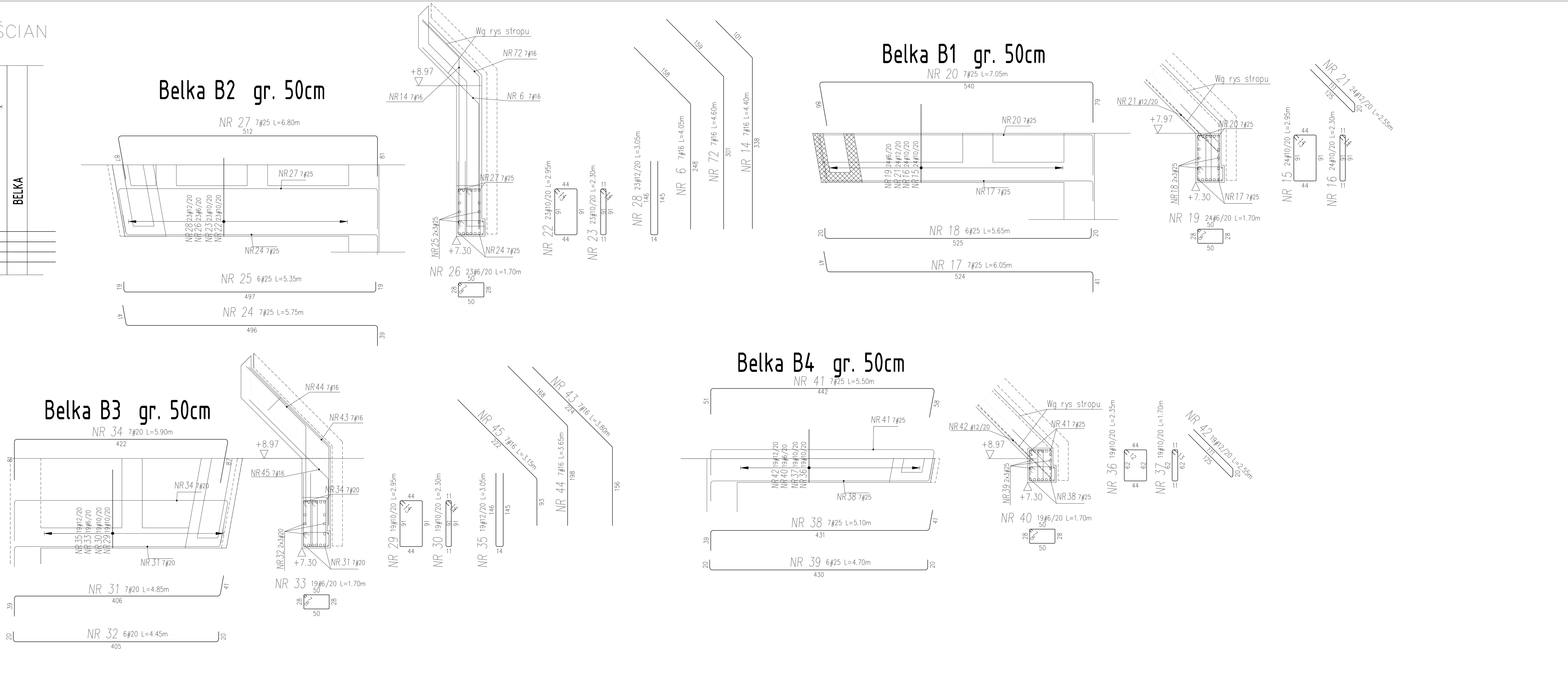

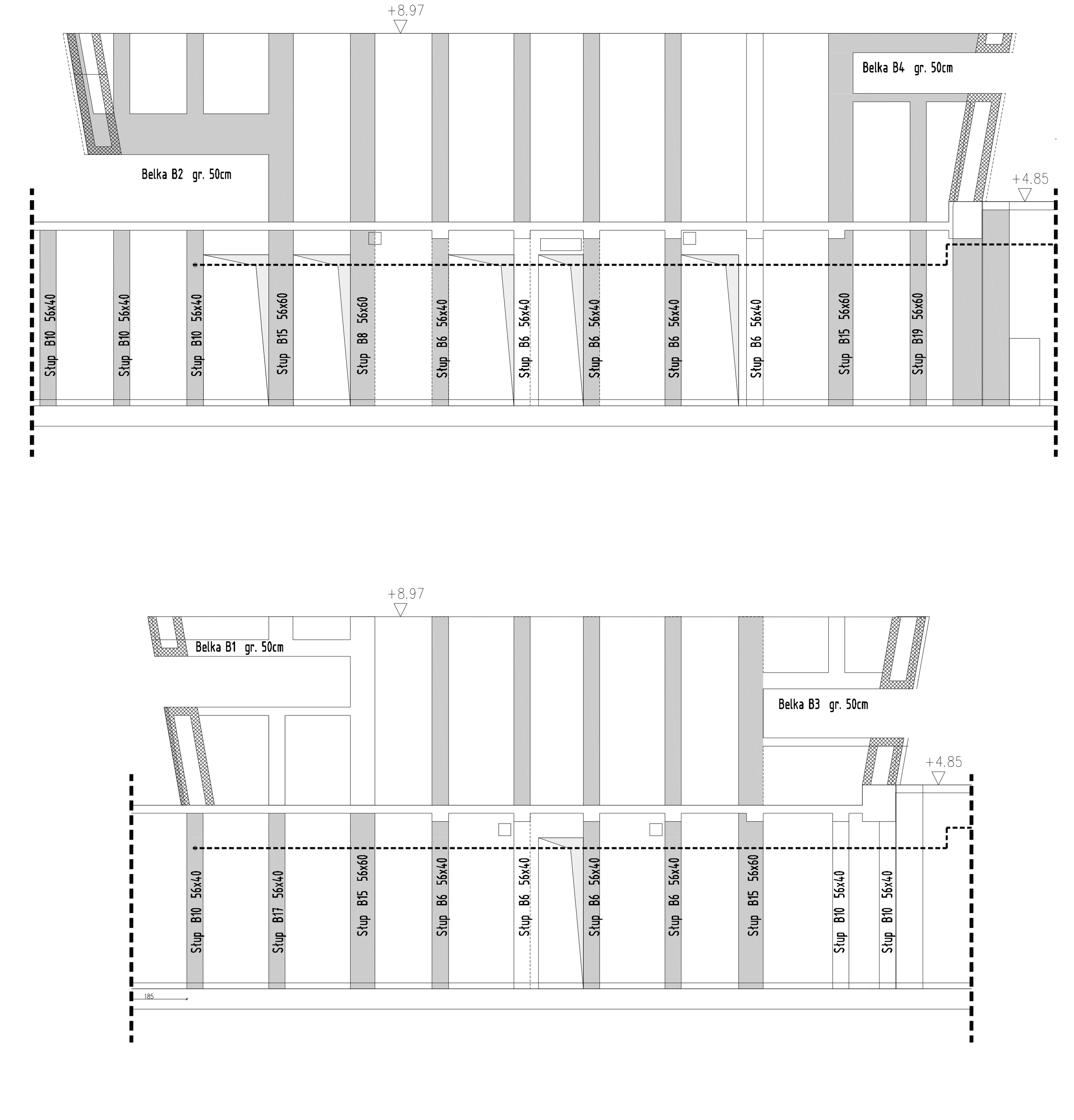

Słup B10 56x40 6 szt.
Słup B19 56x40 1 szt.
Słup B17 56x40 1 szt.
Słup B6 56x40 9 szt.
Słup B15 56x60 5 szt.

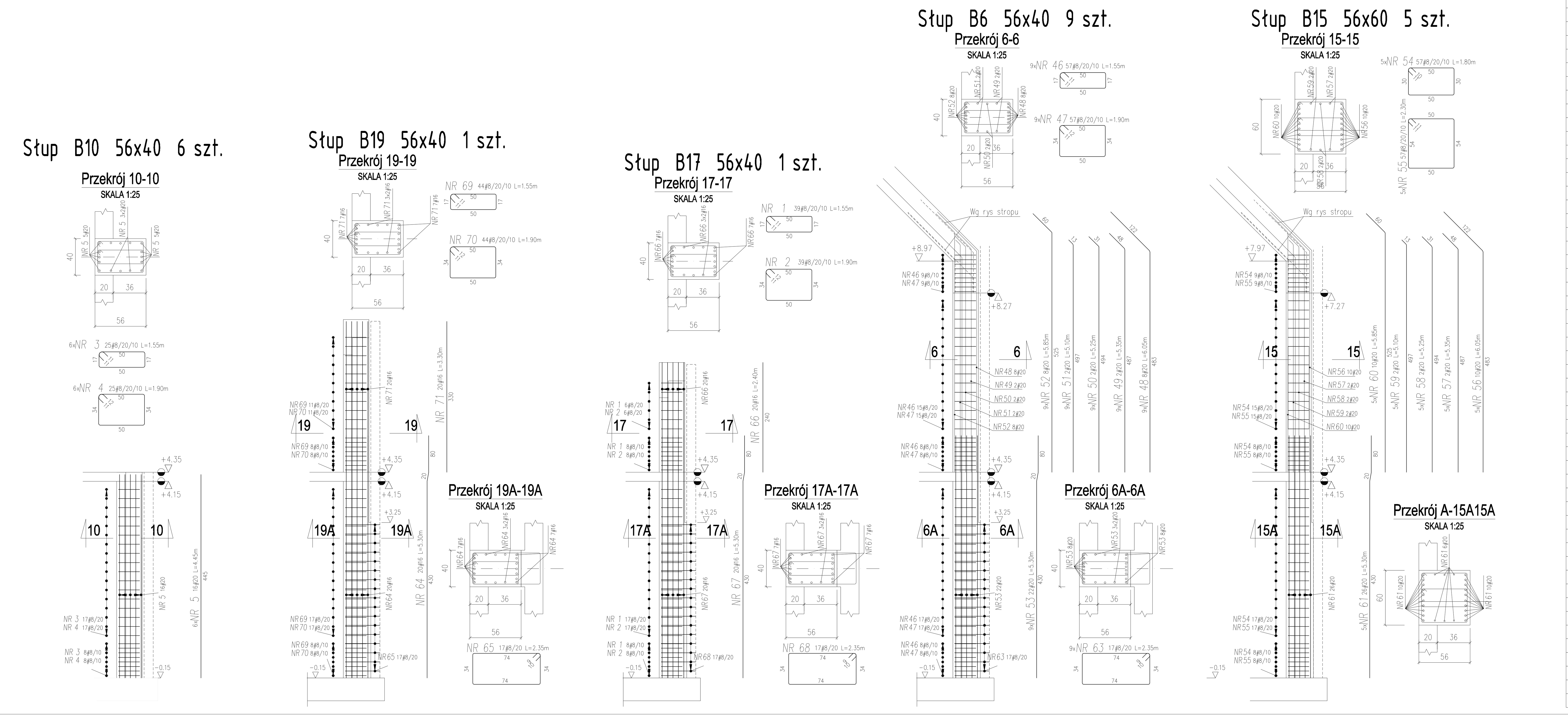

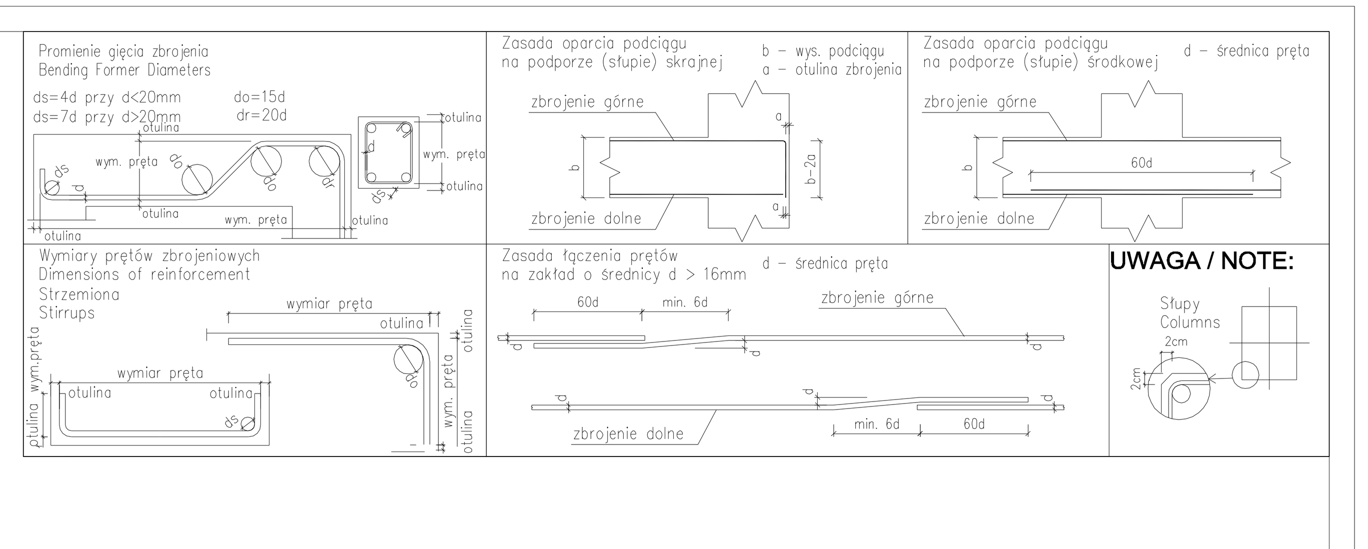

BETON : C30/37 (B37)
STAL: Rb500W lub B500SP EPSTAL
Otulina 3,5 cm

Wykaz stali

POZ.	#[mm]	Szt.	L[m]	6	8	10	12	16	20	25	UWAGI...
1	8	39	1.55		60.45						patrz rysunek
2	8	39	1.90		74.10						patrz rysunek
3	8	150	1.55		232.50						patrz rysunek
4	8	150	1.90		285.00						patrz rysunek
5	20	96	4.45						427.20		pret prosty
6	16	7	4.05					28.36			patrz rysunek
7	12	1	mb= 150.00				150.00				mb
8	12	120	L= 0.64				76.80				patrz rysunek
9	12	1	mb= 3500.00				3500.00				mb
10	12	1	mb= 4400.00				4400.00				mb
11	8	90	1.75		157.50						patrz rysunek
12	10	90	1.55			139.50					patrz rysunek
13	16	1	mb= 630.00					630.00			mb
14	16	7	4.40					30.78			patrz rysunek
15	10	24	2.95			70.85					patrz rysunek
16	10	24	2.30			55.10					patrz rysunek
17	25	7	6.05							42.37	patrz rysunek
18	25	6	5.65							33.90	patrz rysunek
19	6	24	1.70	40.80							patrz rysunek
20	25	7	7.05							49.35	patrz rysunek
21	12	24	2.55				61.25				patrz rysunek
22	10	23	2.95			67.90					patrz rysunek
23	10	23	2.30			52.81					patrz rysunek
24	25	7	5.75							40.27	patrz rysunek
25	25	6	5.35							32.10	patrz rysunek
26	6	23	1.70	39.10							patrz rysunek
27	25	7	6.80							47.60	patrz rysunek
28	12	23	3.05				70.15				patrz rysunek
29	10	19	2.95			56.09					patrz rysunek
30	10	19	2.30			43.62					patrz rysunek
31	20	7	4.85						33.97		patrz rysunek
32	20	6	4.45						26.70		patrz rysunek
33	6	19	1.70	32.30							patrz rysunek
34	20	7	5.90						41.30		patrz rysunek
35	12	19	3.05				57.95				patrz rysunek
36	10	19	2.35			44.69					patrz rysunek
37	10	19	1.70			32.22					patrz rysunek
38	25	7	5.10							35.72	patrz rysunek
39	25	6	4.70							28.20	patrz rysunek
40	6	19	1.70	32.30							patrz rysunek
41	25	7	5.50							38.52	patrz rysunek
42	12	19	2.55				48.49				patrz rysunek
43	16	7	3.80					26.61			patrz rysunek
44	16	7	3.65					25.57			patrz rysunek
45	16	7	3.15					22.04			patrz rysunek
46	8	513	1.55		795.15						patrz rysunek
47	8	513	1.90		974.70						patrz rysunek
48	20	72	6.05						435.53		patrz rysunek
49	20	18	5.35						96.37		patrz rysunek
50	20	18	5.25						94.57		patrz rysunek
51	20	18	5.10						91.85		patrz rysunek
52	20	72	5.85						421.20		patrz rysunek
53	20	198	5.30						1049.99		patrz rysunek
54	8	285	1.80		513.57						patrz rysunek
55	8	285	2.30		655.50						patrz rysunek
56	20	50	6.05						302.45		patrz rysunek
57	20	10	5.35						53.54		patrz rysunek
58	20	10	5.25						52.54		patrz rysunek
59	20	10	5.10						51.03		patrz rysunek
60	20	50	5.85						292.50		patrz rysunek
61	20	130	5.30						689.39		patrz rysunek
62	6	2500	L= 0.30	750.00							patrz rysunek
63	8	153	2.35		359.55						patrz rysunek
64	16	20	5.30					106.06			patrz rysunek
65	8	17	2.35		39.95						patrz rysunek
66	16	20	2.40					48.00			pret prosty
67	16	20	5.30					106.06			patrz rysunek
68	8	17	2.35		39.95						patrz rysunek
69	8	44	1.55		68.20						patrz rysunek
70	8	44	1.90		83.60						patrz rysunek
71	16	20	3.30					66.00			pret prosty
72	16	7	4.60					32.17			patrz rysunek
			[m]	894.50	4339.72	562.78	8364.64	1121.66	4160.14	348.03	suma dlugosci
			[kg/m]	0.222	0.395	0.617	0.888	1.58	2.47	3.85	ciezar jedn.
			[kg]	198.58	1714.19	347.24	7427.80	1772.22	10275.55	1339.93	ciezar sum.
			[kg]				23075.50				ciezar calk.

TEMAT:
MAUZOLEUM MARTYROLOGII WSI POLSKICH WRAZ Z ZAGOSPODAROWANIEM TERENU

LOKALIZACJA:
MICHNIÓW
DZIAŁKI NR EW. 297,298,299,300,301,302

INWESTOR:
MUZEUM WSI KIELECKIEJ
UL. JANA PAWŁA II 6
25-025 KIELCE

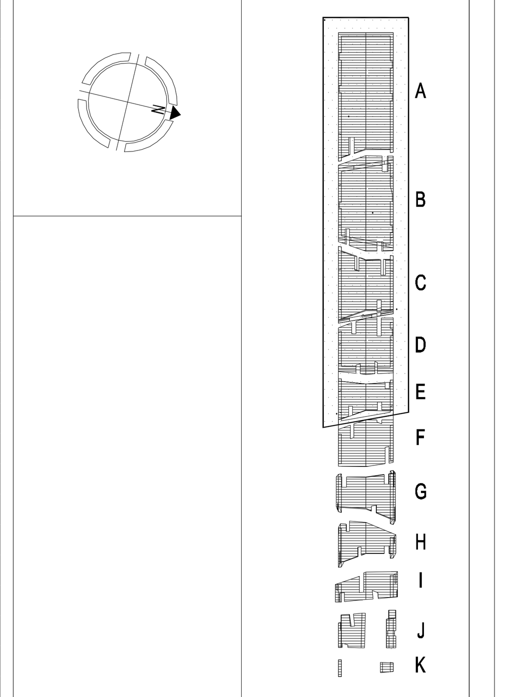

GENERALNY PROJEKTANT:
NIZIO DESIGN INTERNATIONAL
MIROSŁAW NIZIO
UL. INŻYNIERSKA 3 / 4
03-410 WARSZAWA

KONSTRUKCJA
KOC PROJEKT
zbyszek_koc@koc-projekt.com.pl 05-091 Ząbki, ul. Sikorskiego 53a
tel. (22) 211 14 61 kom. 504 035 586

PROJEKTANCI: PODPIS:
inż. Zbigniew Koc upr. nr MAZ/0129/PWOK/06

ZESPÓŁ PROJEKTOWY:
inż. Justyna Połczyńska
inż. Jarosław Korczak

SPRAWDZAJĄCY:
mgr inż. Cezary Koc upr. nr MAZ/0134/PWOK/06

FAZA PROJEKTU:
PROJEKT BUDOWLANO-WYKONAWCZY

TREŚĆ RYSUNKU:
Zbrojenie wew elementów pionowych - bud B

SKALA:		DATA:		
1:50 1:25		31-07-2009		
TEMAT:	BRANŻA:	GRUPA:	NR RYS.:	REWIZJA:
MWP	K	01	25	01